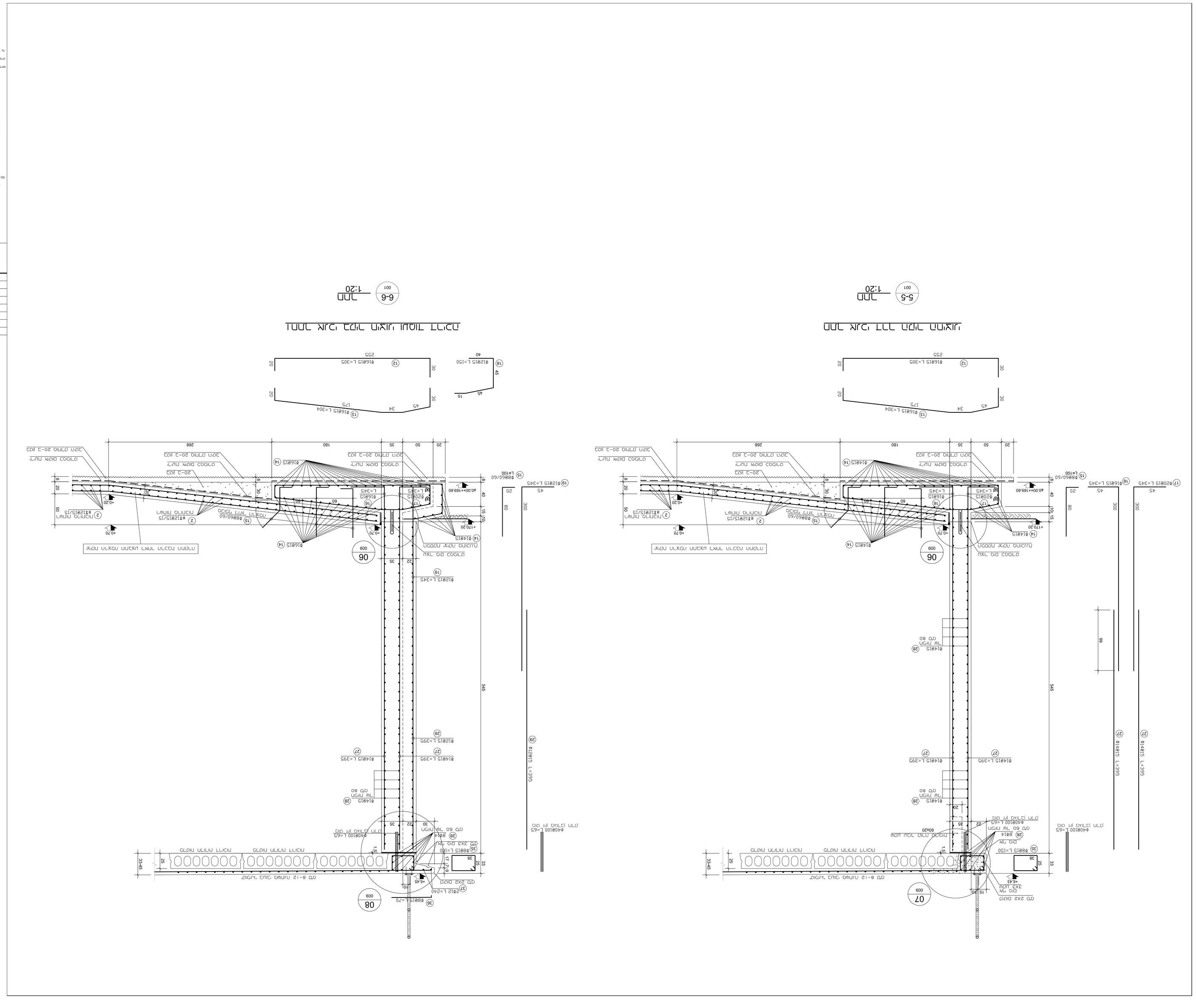
מבנה אבן ומבטון
מבנה אבן ומבטון
מבנה אבן ומבטון